VOZIČEK 1
(1 : 20)

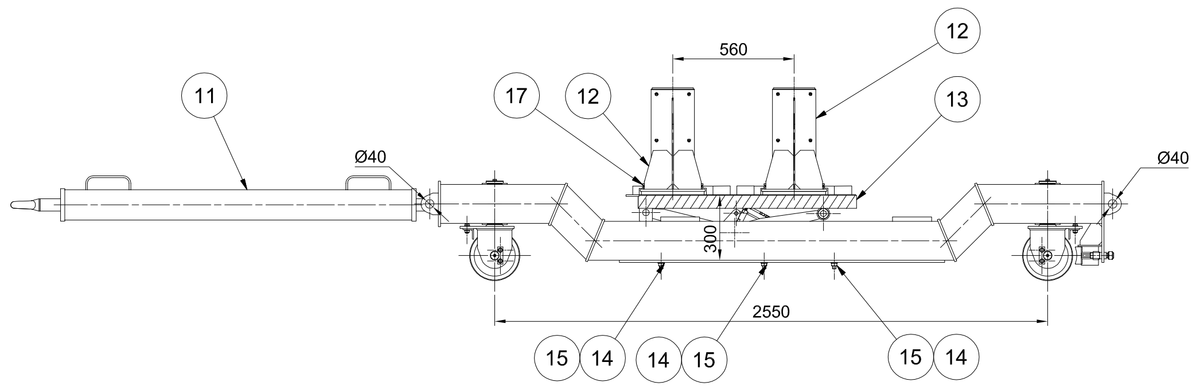

(1 : 20)

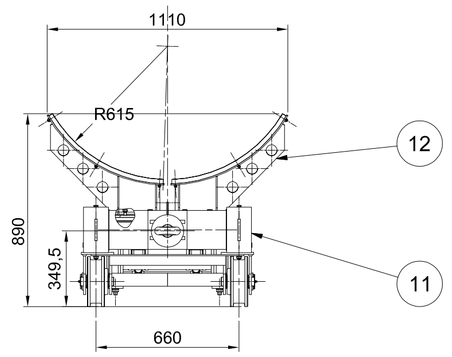

VOZIČEK 2
(1 : 20)

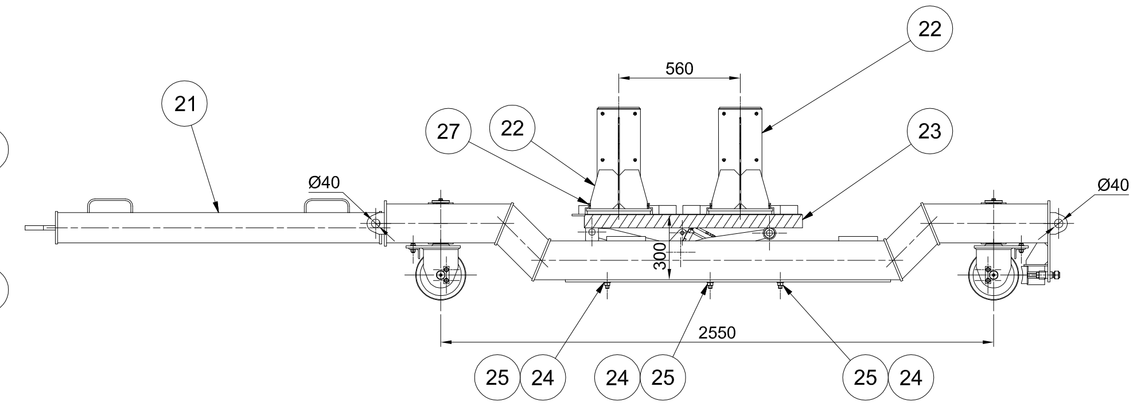

(1 : 20)

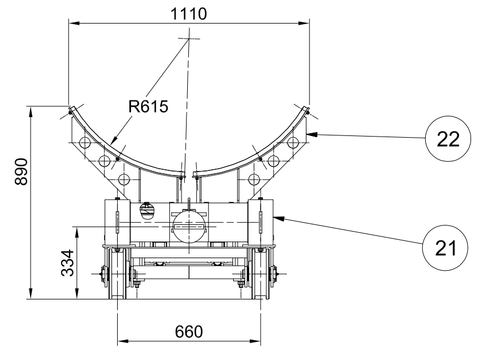

(1 : 20)

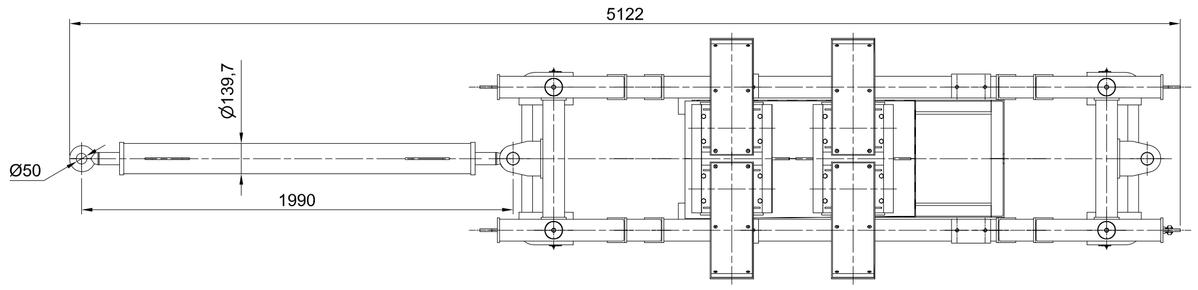

(1 : 20)

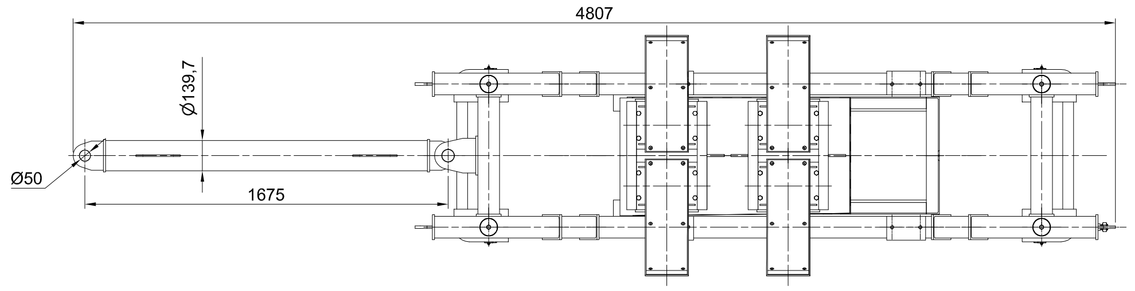

VOZIČEK 1+VOZIČEK 2
(1 : 20)

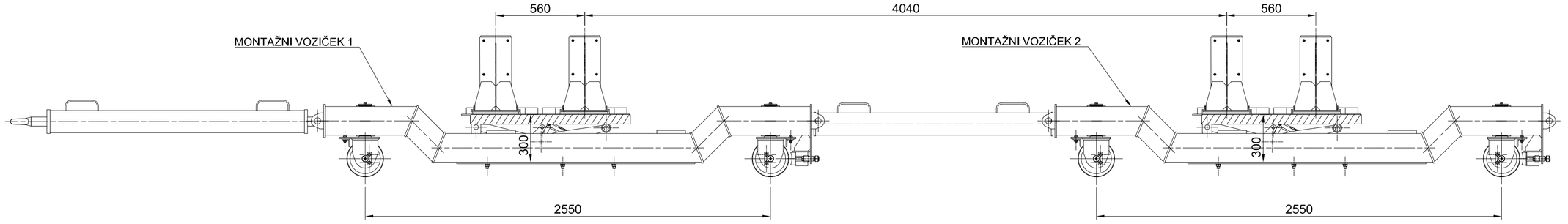

(1 : 20)

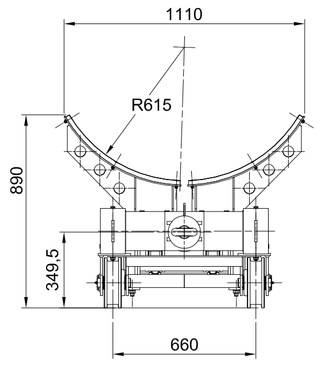

(1 : 20)

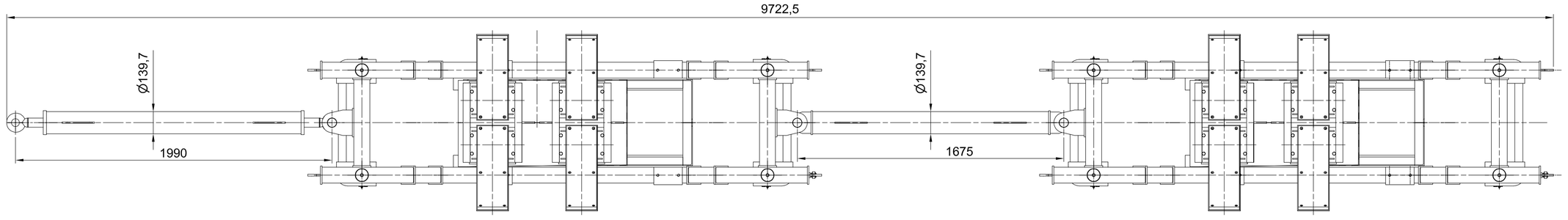

OPOMBE:

01 *REFERENČNE RISBE:*

02 *LEGENDA ŠRAFURE:*

Ogljikovo jeklo	Nerjavno jeklo	Brončna zlitina

03 SPLOŠNE TOLERNCE, ČE NI DRUGAČE OZNAČENO:
ZVARJENE KONSTRUKCIJE IN ELEMENTI: ISO 13920-CLASS A/E .
STROJNO OBDELANI DELI: ISO 2768-mk

04 -RISBA PREDSTAVLJA DELE S KONČNIMI DIMENZIJAMI.
-NADMERE IN DODATKI ZA OBDELAVO NISO VKLJUČENI.

05 *SISTEM PROTIKOROZIJSKE ZAŠČITE:*
Glej dokument MPPVX--8S0005.
Sistem PKZ zaščite VG-V,
razen strojno obdelanih površin VG-VI.

celotna masa 840,8 kg

Poz.	Naziv	Kol.	Debelina [mm]	Sirina[mm]	Dolzina [mm]	Material	Standard	Certifikat	Masa na kos	Skupna masa	Opomba
11	**Voziček 1-sestava**	**1**					**MPPVX--8S1002**		**514,9**	**514,9**	
12	**Sedlo cevi 1220-sestava**	**4**				**Varjenec**	**MPPVX--8S1021**		**20**	**80,1**	
13	**Hidravlična dvižna platforma**	**1**					**MPPVX-8S1026**		**244,7**	**244,7**	
14	**Podložka A17**	**6**				**St.**	**DIN 125**		**0**	**0,1**	
15	**Matica M16**	**6**				**8**	**DIN 934**		**0**	**0,2**	
17	**Vijak M12x40**	**16**				**5.6**	**DIN 933**		**0,1**	**0,8**	

celotna masa 823,1 kg

Poz.	Naziv	Kol.	Debelina [mm]	Sirina[mm]	Dolzina [mm]	Material	Standard	Certifikat	Masa na kos	Skupna masa	Opomba
21	**Voziček 2-sestava**	**1**					**MPPVX--8S1003**		**497,2**	**497,2**	
22	**Sedlo cevi 1220-sestava**	**4**				**Varjenec**	**MPPVX--8S1021**		**20**	**80,1**	
23	**Hidravlična dvižna platforma**	**1**					**MPPVX--8S1026**		**244,7**	**244,7**	
24	**Podložka A17**	**6**				**St.**	**DIN 125**		**0**	**0,1**	
25	**Matica M16**	**6**				**8**	**DIN 934**		**0**	**0,2**	
27	**Vijak M12x40**	**16**				**5.6**	**DIN 933**		**0,1**	**0,8**	

Investitor:
Republika Slovenija, Ministrstvo za okolje in prostor,
Dunajska cesta 48
1000 Ljubljana

Objekt:
SANACIJA PREGRADE VOGRŠČEK S PRIPADAJOČIMI OBJEKTI

Proizvajalec:
senovo metalna
Titova cesta 52, 8281 Senovo, Slovenija

Del objekta:
CEVOVOD

Projektant:
MONTAŽ PROJEKT LJ d.o.o.
Valjhunova ulica 11, 1000 Ljubljana, Slovenija

Vrsta načrta/prikaza:
4. NAČRT S PODROČJA STROJNIŠTVA

	Ime in priimek: (podpis)	Identifikacijska št.:
Vodja projekta:	Martin Cmrekar u.d.i.g.	G-3884
Pooblaščeni inženir:	Martin Cmrekar u.d.i.g.	G-3884
Sodelavec - pooblaščeni inženir:		
Obdelal:	Matjaž Planinšec d.i.s.	
Datum izdelave:	17.03.2022	Merilo: 1 : 20

Vsebina dokumenta/risbe:
CEVOVOD
MONTAŽNI VOZIČEK
MONTAŽA CEVOVODA 1220

Vrsta projekta: PID
Številka projekta: P-GO-35/22
Klasifikacijska oznaka: ---------
Stran/št.strank: 1 / 1
Identifikacijska oznaka: MPPVX--8S1000
Rev.: /

Montavar PROJEKT LJ d.o.o.
All rights which are not explicitly transferred to the employer by contract are reserved.

Montavar PROJEKT LJ d.o.o.
Vse avtorske pravice, ki niso s pogodbo izrecno prenesene na naročnika, so pridržane.

ISO A1